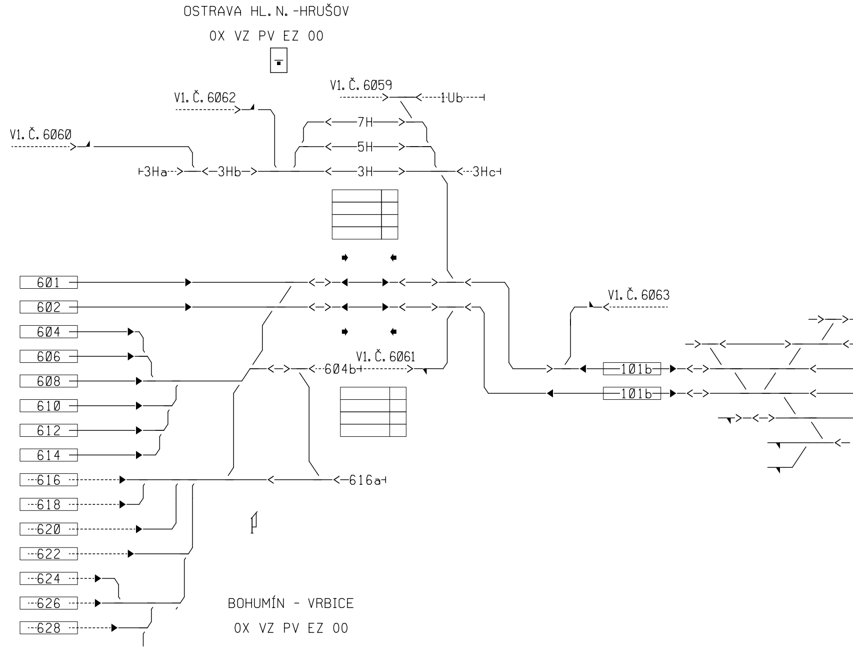
OSTRAVA HL. N. -HRUŠOV
OX VZ PV EZ 00
V1. Č. 6059
1 Ub
V1. Č. 6062
7H
5H
V1. Č. 6060
3Ha
3Hb
3H
3Hc
601
602
604
606
608
610
612
614
616
618
620
622
624
626
628
V1. Č. 6063
101b
101b
V1. Č. 6061
604b
616a
BOHUMÍN - VRBICE
OX VZ PV EZ 00

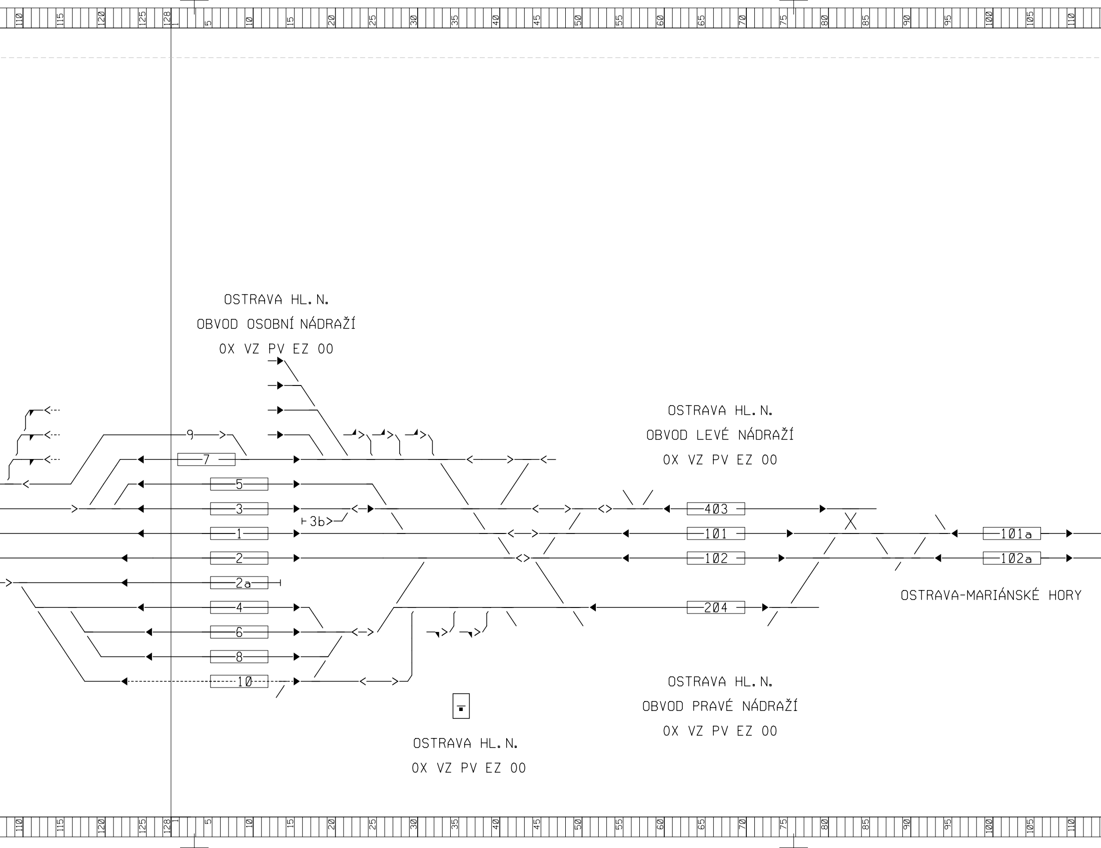
OSTRAVA HL. N.
OBVOD OSOBNÍ NÁDRAŽÍ
OX VZ PV EZ 00
OSTRAVA HL. N.
OBVOD LEVÉ NÁDRAŽÍ
OX VZ PV EZ 00
9
7
5
3
3b
1
2
2a
4
6
8
10
403
101
102
204
101a
102a
OSTRAVA-MARIÁNSKÉ HORY
OSTRAVA HL. N.
OBVOD PRAVÉ NÁDRAŽÍ
OX VZ PV EZ 00
OSTRAVA HL. N.
OX VZ PV EZ 00

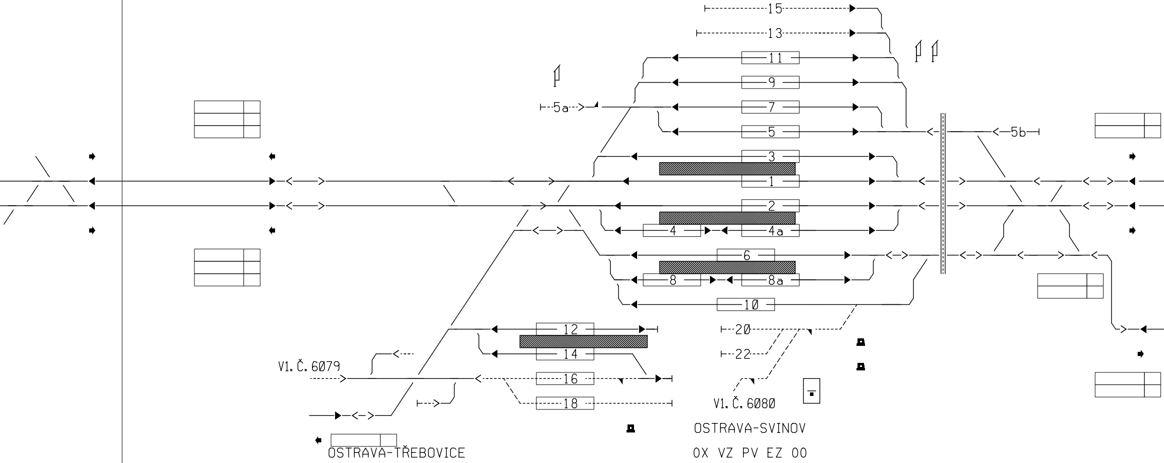
15
13
11
9
7
5a
5
5b
3
1
2
4
4a
6
8
8a
10
12
14
16
18
20
22
V1. Č. 6079
V1. Č. 6080
OSTRAVA-TŘEBOVICE

OSTRAVA-SVINOV

OX VZ PV EZ 00

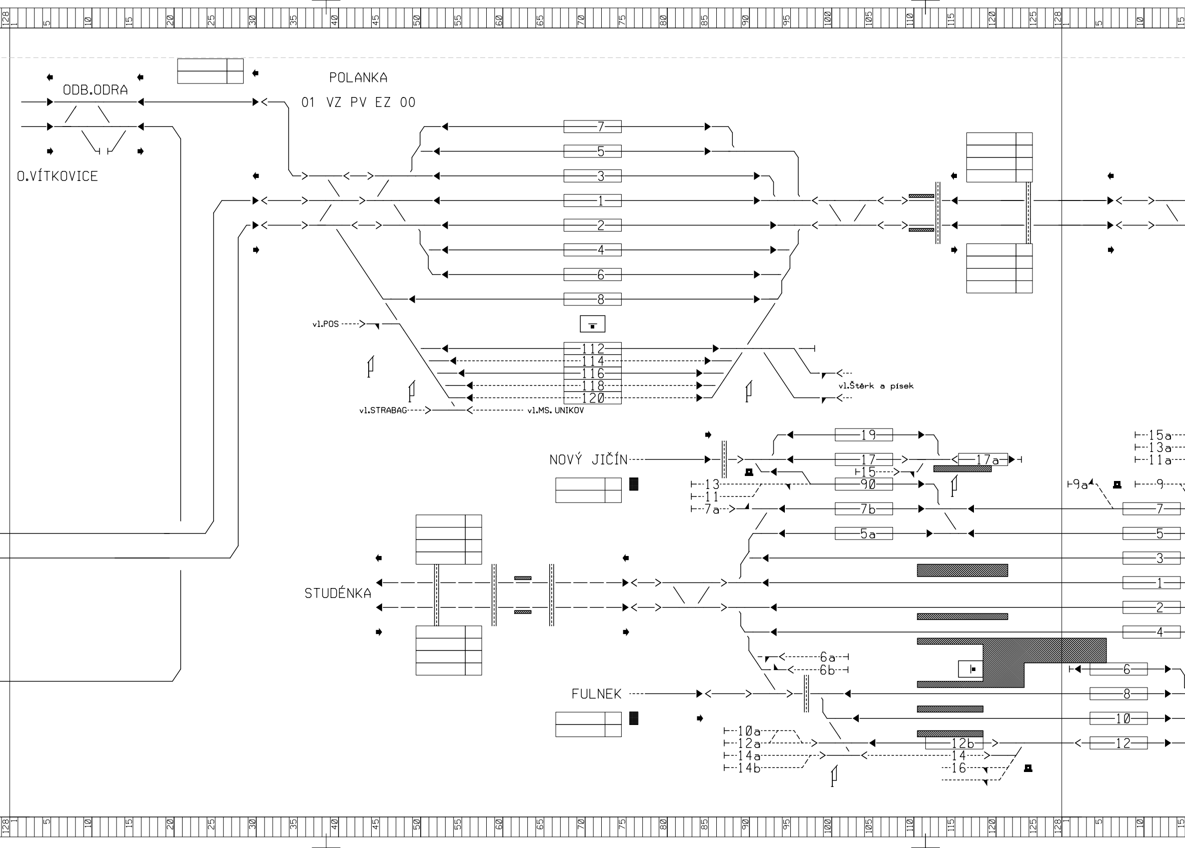
ODB.ODRA
O.VÍTKOVICE
POLANKA
01 VZ PV EZ 00
7
5
3
1
2
4
6
8
112
114
116
118
120
vl.POS
vl.STRABAG
vl.MS. UNIKOV
vl.Štěrk a písek
NOVÝ JIČÍN
19
17
17a
15
13
11
7a
90
7b
5a
15a
13a
11a
9a
9
STUDÉNKA
7
5
3
1
2
4
6a
6b
6
8
10
12
FULNEK
10a
12a
14a
14b
12b
14
16

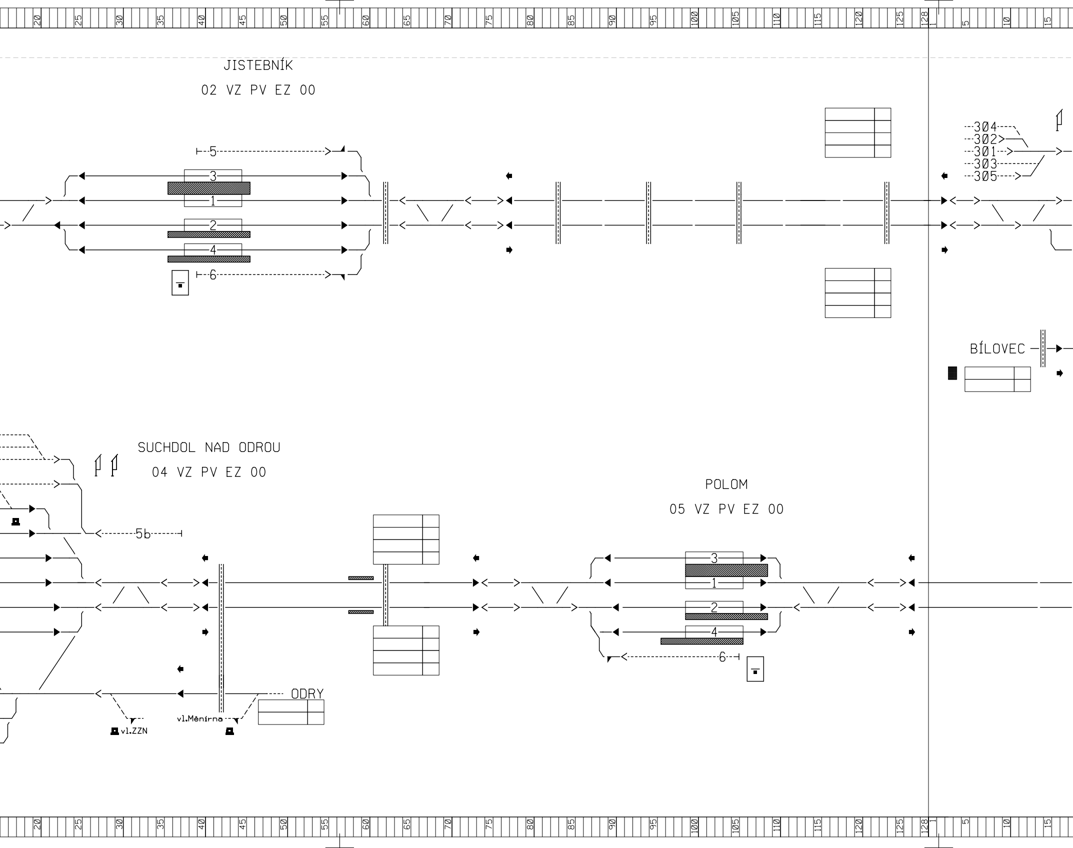
JISTEBNÍK
02 VZ PV EZ 00
304
302
301
303
305
5
3
1
2
4
6
BÍLOVEC
SUCHDOL NAD ODROU
04 VZ PV EZ 00
5b
ODRY
vl.ZZN
vl.Měnírna
POLOM
05 VZ PV EZ 00
3
1
2
4
6
20 25 30 35 40 45 50 55 60 65 70 75 80 85 90 95 100 105 110 115 120 125 128 1 5 10 15

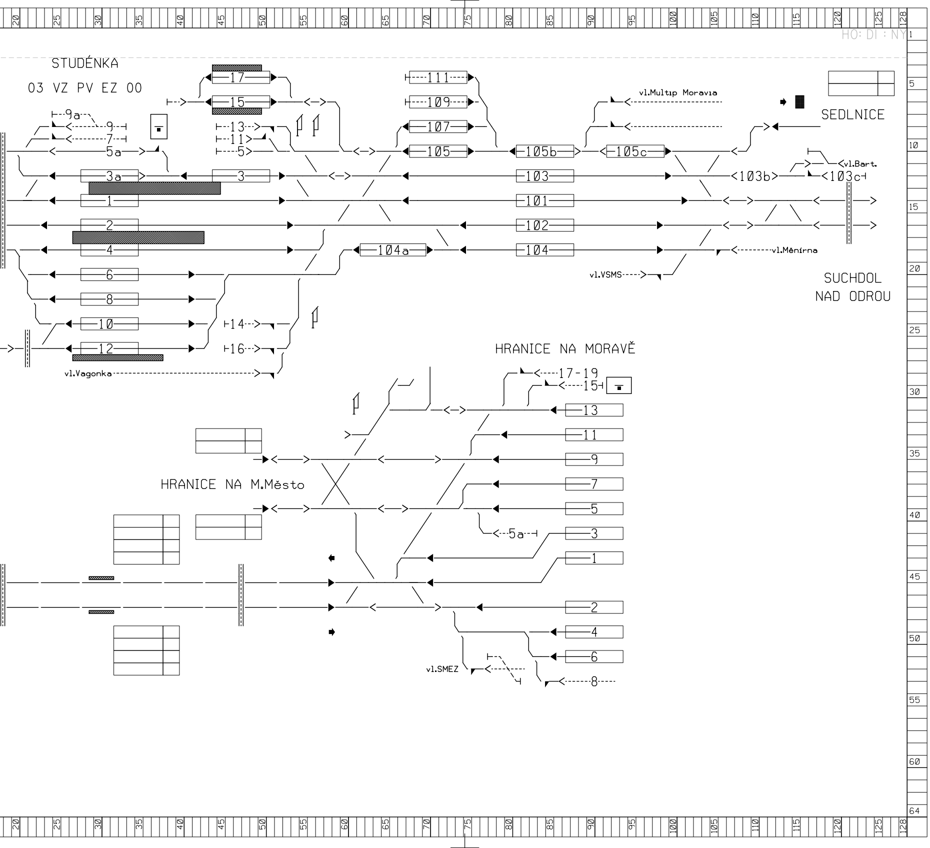
HO: DI : NY
STUDÉNKA
03 VZ PV EZ 00
17
15
13
11
5
9a
9
7
5a
3a
3
1
2
4
6
8
10
12
14
16
vl.Vagonka
111
109
107
105
105b
105c
103
101
102
104
104a
vl.Multip Moravia
SEDLNICE
vl.Bart.
103b
103c
vl.Měnírna
vl.VSMS
SUCHDOL NAD ODROU
HRANICE NA MORAVĚ
17-19
15
13
11
9
7
5
5a
3
1
2
4
6
8
HRANICE NA M.Město
vl.SMEZ
20
25
30
35
40
45
50
55
60
65
70
75
80
85
90
95
100
105
110
115
120
125
128
1
5
10
15
20
25
30
35
40
45
50
55
60
64

SPRÁVA
ŽELEZNIC

sfdi
STÁTNÍ FOND DOPRAVNÍ
INFRASTRUKTURY

			ČÍSLO SOUPRAVY:
		PO PŘIPOMÍNKOVÉM ŘÍZENÍ	
REVIZE Č.	DATUM	ZMĚNA	

MCO
MORAVIA CONSULT Olomouc a.s.
LEGIONÁŘSKÁ 1085/8, 779 00 Olomouc

tel.: +420 585 570 444
IDS: kjee9md
e-mail: moravia@moravia.cz
http://www.moravia.cz

OBJEDNATEL	**Správa železnic, státní organizace** **Stavební správa východ, Nerudova 1, 779 00 Olomouc**	
HLAVNÍ INŽENÝR PROJEKTU	ING. JOSEF BOHUSLAV	VEDOUCÍ TÝMU: ING. PAVEL KUČERA
ODPOVĚDNÝ PROJEKTANT	NAVRHL, VYPRACOVAL	EXTERNÍ SUBDODAVATEL
ING. MARTIN RAIBR	ING. STANISLAV POHL	SUDOP PRAHA SUDOP PRAHA a.s. Olšanská 1a, 130 80 Praha 3 tel.: +420 267 094 111 e-mail: praha@sudop.cz
KRAJ: OLOMOUCKÝ	POVĚŘENÝ OÚ: PŘEROV	OBEC: PŘEROV

„Rozšíření CDP Přerov - nová budova“

PS 11 Technologie DOZ pro CDP_2 Přerov

Pohled na VEZO sál č.2a

ZAK. ČÍSLO MCO	19 - 091 - 234 - UR
ÚČEL	DUR
DATUM	10/2021
FORMÁT	12xA4
MĚŘÍTKO	–
ČÁST D.1.1	POŘ.Č. 0602.1

DOKUMENT LZE UŽÍVAT POUZE VE SMYSLU PŘÍSLUŠNÉ SMLOUVY O DÍLO. ŽÁDNÁ JEHO ČÁST NEMŮŽE BÝT DLE ZÁKONA č.121/2000 Sb. KOPÍROVÁNA NEBO JINAK ROZŠIŘOVÁNA BEZ SOUHLASU MORAVIA CONSULT Olomouc a.s.